HD

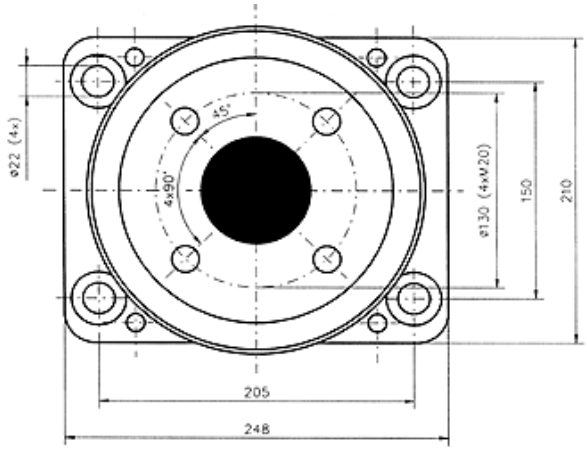
ø22 (4x)
45°
4x90°
ø130 (4xM20)
150
210
205
248

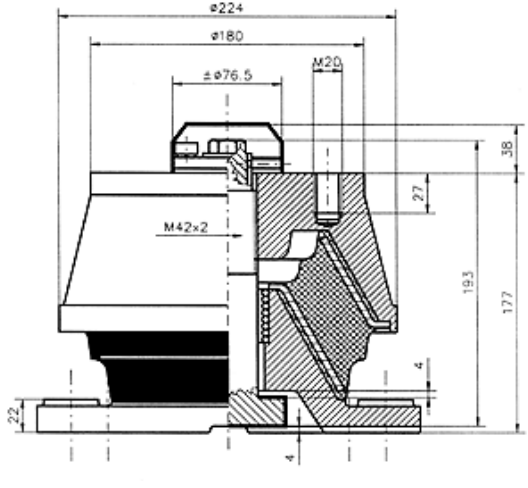
ø224
ø180
±ø76.5
M20
38
27
M42x2
193
177
4
22
4

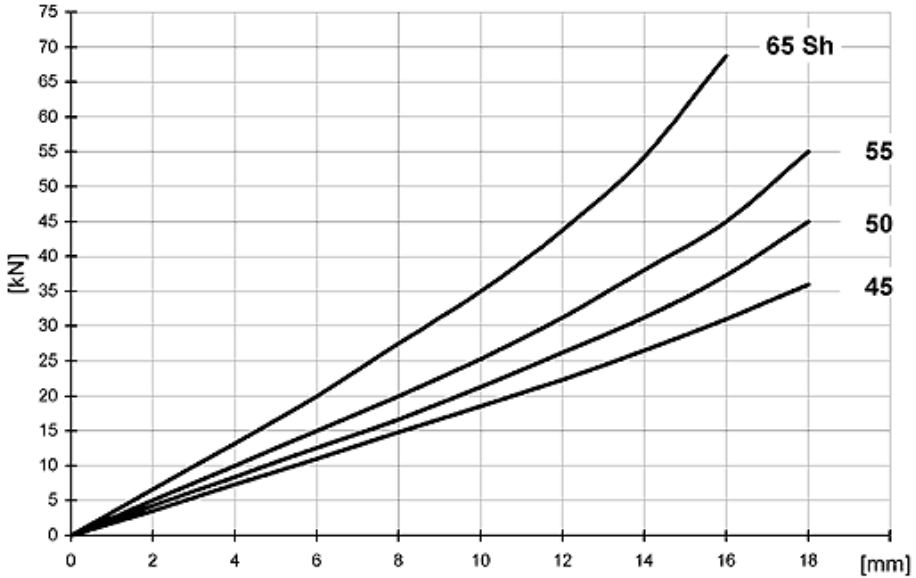
75
70
65
60
55
50
45
40
35
30
25
20
15
10
5
0
[kN]
0
2
4
6
8
10
12
14
16
18
[mm]
65 Sh
55
50
45